Carrelli Elevatori per Corsie Strette *Custom Line*

Commissionatore trilaterale ideale per corridoi stretti (VNA) e stoccaggio alle grandi altezze. Fornibile con numerosi accessori e adattabile alle necessità del singolo cliente, il carrello trilaterale Genius raggiunge qualsiasi obiettivo; l'avanzata tecnologia e i montanti Duplex e Triplex garantiscono ad ogni livello una elevata prestazione.

	unità di carico		distanza tra unità di carico	lunghezza braccio	Genius 11 corridoio di testata*	Genius 12 corridoio di testata*	Genius 13 corridoio di testata*	Genius 15 Genius 20 corridoio di testata*
mm	profondità	larghezza						
mm	b	d	Ast	M1S				
mm	1.240	835	1.700	460	3.480	3.530	3.570	3.820
mm	1.200	800	1.650	460	3.460	3.510	3.550	3.800
mm	1.200	1.000	1.650	550	3.540	3.600	3.630	3.890
mm	1.200	1.200	1.650	650	3.630	3.690	3.720	3.980
mm	1.000	800	1.450	460	3.380	3.440	3.470	3.730
mm	1.000	1.000	1.450	550	3.460	3.520	3.560	3.820
mm	1.000	1.200	1.450	650	3.560	3.610	3.650	3.910
mm	800	800	1.400	460	3.360	3.420	3.460	3.710
mm	800	1.000	1.400	550	3.450	3.500	3.540	3.800
mm	800	1.200	1.400	650	3.540	3.600	3.630	3.900
mm	835	1.240	1.400	650	3.540	3.600	3.630	3.900

*larghezza corridoio di testata teorico, enza carico e con piastra 580 mm, on guide meccaniche +300 mm, con filoguida +800 mm

we make ideas alive

OMG S.p.A.
via dell'Artigianato, 12
46023 - GONZAGA (MN) Italy
Tel. + 39 0376 52.60.11
Fax. + 39 0376 58.80.08
www.omgindustry.com
info@omgindustry.com

Azienda Certificata
ISO 9001:2008 N°7236 MN
ISO 9001:2008 N°23355

Tabella montanti duplex con sollevamento supplementare di 1.700 o 2.300 mm

	h3G+s (1)	h3G+s (2)	h3+s (3)	h12 (4)	h6 (5)**	h1 (6)*	h1 (7)*	h1 (8)	h1 (9)***
mm	4.200	4.800	2.500	2.820	4.820	2.495	/	/	/
mm	4.700	5.300	3.000	3.320	5.320	2.745	/	/	/
mm	5.200	5.800	3.500	3.820	5.820	2.995	2.920	/	3.170
mm	5.700	6.300	4.000	4.320	6.320	3.245	3.170	/	3.420
mm	6.200	6.800	4.500	4.820	6.820	3.495	3.420	/	3.670
mm	6.700	7.300	5.000	5.320	7.320	3.745	3.670	/	3.920
mm	7.200	7.800	5.500	5.820	7.820	3.995	3.920	/	4.170
mm	7.700	8.300	6.000	6.320	8.320	4.245	4.170	/	4.420
mm	8.200	8.800	6.500	6.820	8.820	4.495	4.420	/	4.670
mm	8.700	9.300	7.000	7.320	9.320	4.745	4.670	/	4.920
mm	9.200	9.800	7.500	7.820	9.820	4.995	4.920	/	5.170
mm	9.700	10.300	8.000	8.320	10.320	5.245	5.170	/	5.420
mm	10.200	10.800	8.500	8.820	10.820	/	5.420	/	5.670
mm	10.700	11.300	9.000	9.320	11.320	/	5.670	/	5.920
mm	11.200	11.800	9.500	9.820	11.820	/	5.920	/	6.170
mm	11.700	12.300	10.000	10.320	12.320	/	6.170	/	6.420
mm	12.200	12.800	10.500	10.820	12.820	/	6.420	/	6.670
mm	12.700	13.300	11.000	11.320	13.320	/	6.670	/	6.920
mm	13.200	13.800	11.500	11.820	13.820	/	6.920	/	7.170
mm	13.700	14.300	12.000	12.320	14.320	/	7.170	7.420	/
mm	14.200	14.800	12.500	12.820	14.820	/	/	7.670	/
mm	14.700	15.300	13.000	13.320	15.320	/	/	7.920	/
mm	15.200	15.800	13.500	13.820	15.820	/	/	8.170	/
mm	15.700	16.300	14.000	14.320	16.320	/	/	8.420	/

*Genius 11 max.ingombro chiuso 4.745 mm, *Genius 13 max.ingombro chiuso 6.170 mm, altri sollevamenti a richiesta, **max.ingombro con sollevamento supplementare 2.300 mm +600 mm, ***Genius 20 ridurre sollevamento totale, sollevamento supplementare 1.500 mm, altri sollevamenti a richiesta.

(1) sollevamento supplementare 1.700 m	(2) sollevamento supplementare 2.300 mm	(3) altezza di sollevamento cabina operatore
(4) altezza piede operatore	(5) altezza max.ingombro cabina	(6) altezza min.ingombro Genius 11/12
(7) altezza min.ingombro Genius 13/15	(8) altezza min.ingombro Genius 15 XL	(9) altezza min.ingombro Genius 20

Tabella montanti triplex con sollevamento supplementare 1.700 o 2.300 mm

	h3G+s (1)	h3G+s (2)	h3+s (3)	h12 (4)	h6 (5)**	h1 (6)*	h1 (7)*	h1 (8)
mm	5.450	6.050	3.750	4.070	6.070	2.495	/	/
mm	6.200	6.800	4.500	4.820	6.820	2.745	/	/
mm	6.950	7.550	5.250	5.570	7.570	2.995	2.920	/
mm	7.700	8.300	6.000	6.320	8.320	3.245	3.170	/
mm	8.450	9.050	6.750	7.070	9.070	3.495	3.420	/
mm	9.200	9.800	7.500	7.820	9.820	3.745	3.670	/
mm	9.950	10.550	8.250	8.570	10.570	3.995	3.920	/
mm	10.700	11.300	9.000	9.320	11.320	/	4.170	/
mm	11.450	12.050	9.750	10.070	12.070	/	4.420	/
mm	12.200	12.800	10.500	10.820	12.820	/	4.670	4.920
mm	12.950	13.550	11.250	11.570	13.570	/	4.920	5.170
mm	13.700	14.300	12.000	12.320	14.320	/	5.170	5.420
mm	14.450	15.050	12.750	13.070	15.070	/	5.420	5.670
mm	15.200	15.800	13.500	13.820	15.820	/	/	5.920
mm	15.950	16.550	14.250	14.570	16.570	/	/	6.170

*Genius11 max.ingombro chiuso 3.495 mm, **max ingombro con sollevamento supplementare2.300 mm +600 mm, altri sollevamenti a richiesta. Lunghezza totale con montante triplex : Genius 11/12 + 35 mm, Genius 13 altezza min.ingombro > 4.170 mm, stessa lunghezza del Genius 15.

(1) sollevamento supplementare 1.700 mm	(2) sollevamento supplementare 2.300 mm	(3) altezza di sollevamento cabina operatore
(4) altezza piede operatore	(5) altezza max.ingombro cabina	(6) altezza min.ingombro Genius 11/12
(7) altezza min.ingombro Genius 13/15	(8) altezza min.ingombro Genius 15 XL	

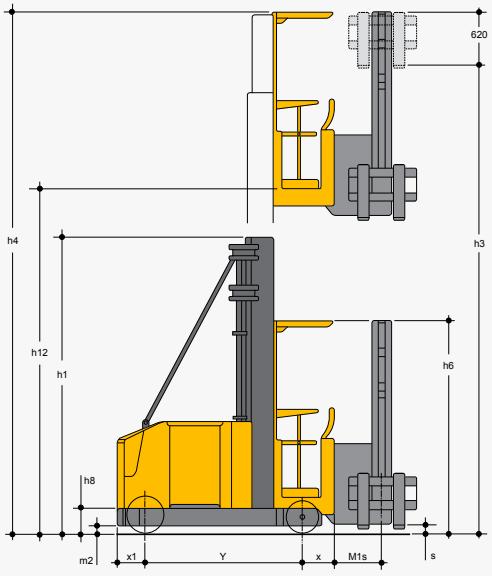

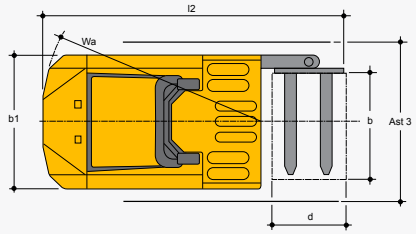

www.omgindustry.com